settore elettrico > terminali vari > terminali ad occhiello

Terminali ad occhiello a bandiera

Destro

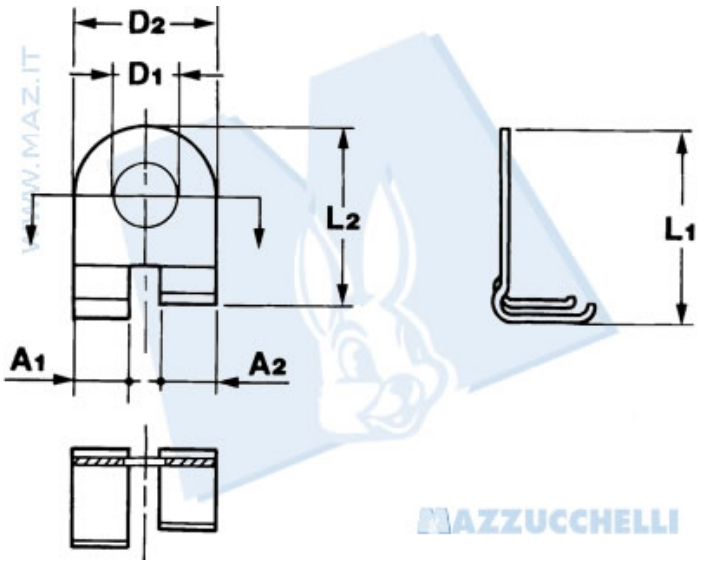

Codice Nr.	Sezione cavo	Ã¸ Isolante	Spessore materiale	A1	A2	D1	D2	L1	L2
10138	0.5 Ã· 1	1.9 Ã· 2.5	0.50	3.5	3.5	2.7	9	11.7	11.2
10223	0.5 Ã· 1	1.9 Ã· 2.5	0.50	3.5	3.5	3.1	9	11.7	11.2
10253	0.5 Ã· 1	1.9 Ã· 2.5	0.50	3.5	3.5	5.8	9	11.7	11.2

©Mazzucchelli Srl via Sansovino, 243/65/T - 10151 Torino - Italy - tel +39 011 4532064 - fax +39 011 4540930 - www.maz.it - info@maz.it - Web application by BielleWeb - http://www.bielle.it

settore elettrico > terminali vari > terminali ad occhiello

Terminali ad occhiello a bandiera

Sinistro

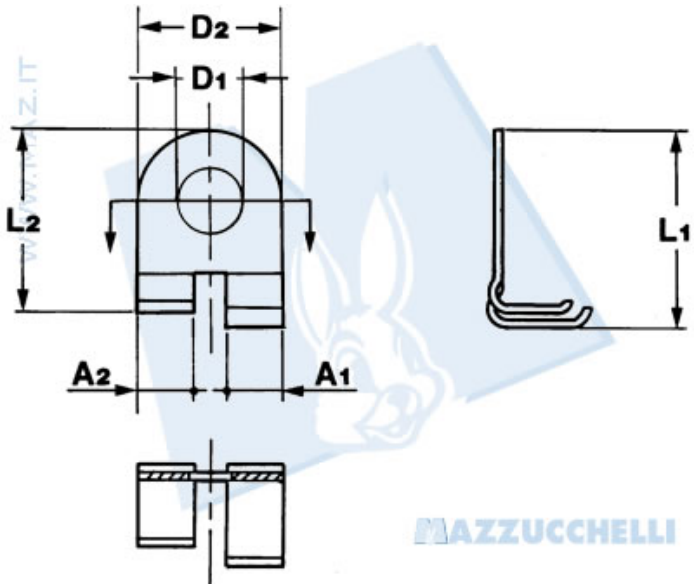

Codice Nr.	Sezione cavO	Ã¸ Isolante	Spessore materiale	A1	A2	D1	D2	L1	L2
10139	0.5 Ã· 1	1.9 Ã· 2.5	0.50	3.5	3.5	2.7	9	11.7	11.2
10225	0.5 Ã· 1	1.9 Ã· 2.5	0.50	3.5	3.5	3.1	9	11.7	11.2
10226	0.5 Ã· 1	1.9 Ã· 2.5	0.50	3.5	3.5	4.2	9	11.7	11.2

©Mazzucchelli Srl via Sansovino, 243/65/T - 10151 Torino - Italy - tel +39 011 4532064 - fax +39 011 4540930 - www.maz.it - info@maz.it - Web application by BielleWeb - http://www.bielle.it

settore elettrico > terminali vari > terminali ad occhiello

Terminali ad occhiello a bandiera

Sinistro

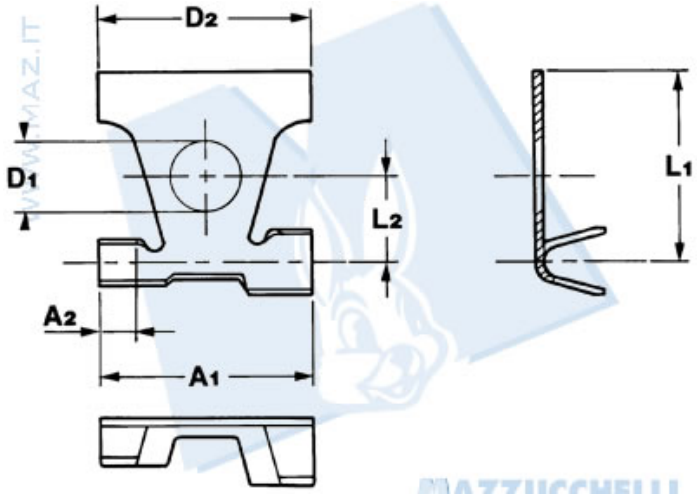

Codice Nr.	Sezione cavo	Ã¸ Isolante	Spessore materiale	A1	A2	D1	D2	L1	L2
*10292	0.5 Ã· 1	1.9 Ã· 2.5	0.30	11	1.8	3.7	11	10	4.5

*Solo su richiesta

3DI3