settore elettrico > terminali vari > terminali splice

Terminali "SPLICE"

Per connessioni di testa

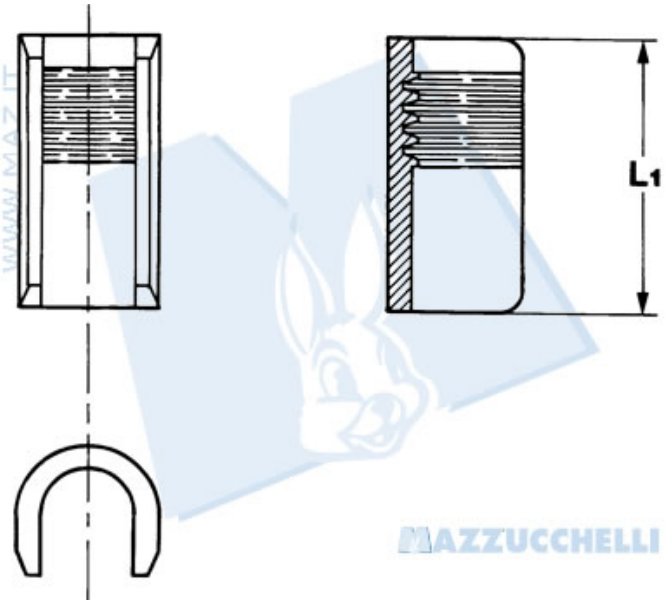

Codice Nr.	Sezione cavo	Ã¸ Cavo	Spessore materiale	L1
10711	0.01 Ã· 0.418	0.08 Ã· 0.725	0.35	4.2
10626	0.251 Ã· 1.327	0.2 Ã· 1.3	0.40	4.6

©Mazzucchelli Srl via Sansovino, 243/65/T - 10151 Torino - Italy - tel +39 011 4532064 - fax +39 011 4540930 - www.maz.it - info@maz.it - Web application by BielleWeb - http://www.bielle.it

settore elettrico > terminali vari > terminali splice

Terminali "SPLICE"

Per connessioni in linea

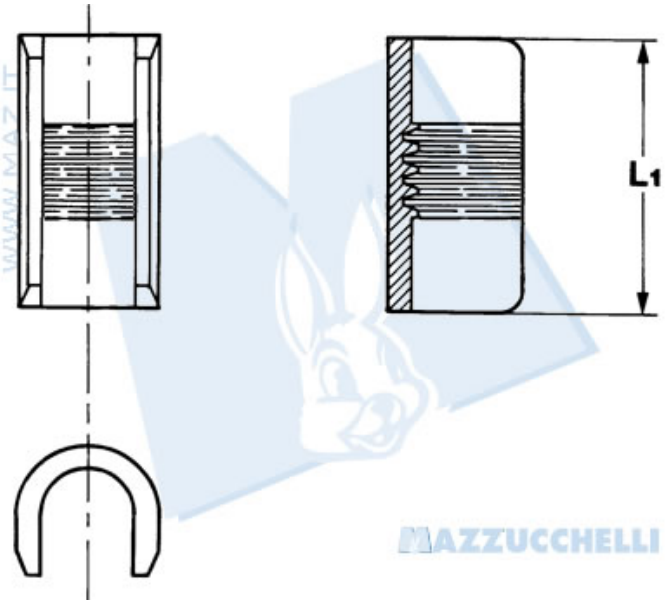

Codice Nr.	Sezione cavo	Ã¸ Cavo	Spessore materiale	L1
10624	0.01 Ã· 0.418	0.08 Ã· 0.725	0.30	3.6
10708	0.726 Ã· 2.05	0.4 Ã· 1.56	0.45	5.8

©Mazzucchelli Srl via Sansovino, 243/65/T - 10151 Torino - Italy - tel +39 011 4532064 - fax +39 011 4540930 - www.maz.it - info@maz.it - Web application by BielleWeb - http://www.bielle.it