settore elettrico > terminali vari > terminali cilindrici

Terminali cilindrici femmina

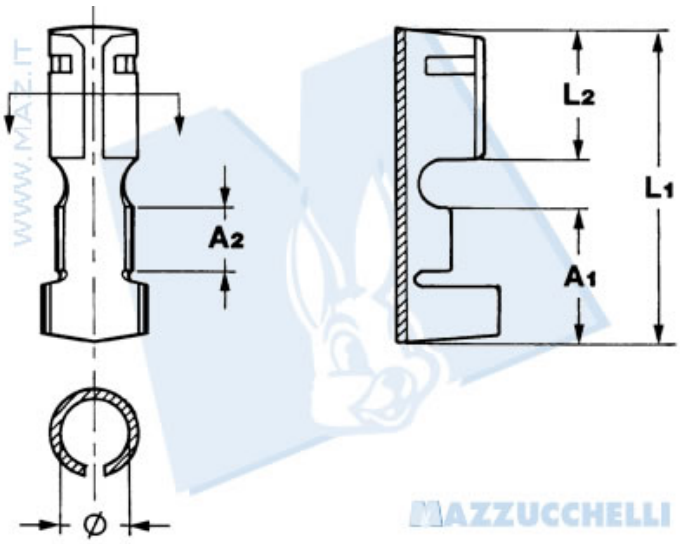

Codice Nr.	Sezione cavo	Ã¸ Isolante	Spessore materiale	A1	A2	Ã¸	L1	L2
5142	0.5 Ã· 2	1.9 Ã· 2.5	0.40	7.6	3.6	4	17.5	7.2

1DI3

settore elettrico > terminali vari > terminali cilindrici

Terminali cilindrici femmina

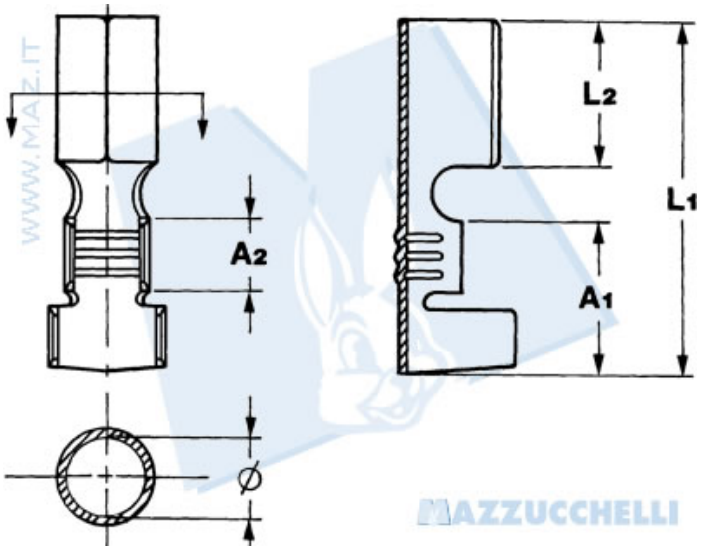

Codice Nr.	Sezione cavo	Ã¸ Isolante	Spessore materiale	A1	A2	Ã¸	L1	L2
11032	0.5 Ã· 1	1.9 Ã· 2.5	0.32	6.1	3	1.8	14.3	6.5
11173	0.5 Ã· 1	1.9 Ã· 2.5	0.32	6.1	3	2	14.3	6.5
11012	0.5 Ã· 1	1.9 Ã· 2.5	0.32	6.1	3	2.35	14.3	6.5

©Mazzucchelli Srl via Sansovino, 243/65/T - 10151 Torino - Italy - tel +39 011 4532064 - fax +39 011 4540930 - www.maz.it - info@maz.it - Web application by BielleWeb - http://www.bielle.it

settore elettrico > terminali vari > terminali cilindrici

Terminali cilindrici femmina

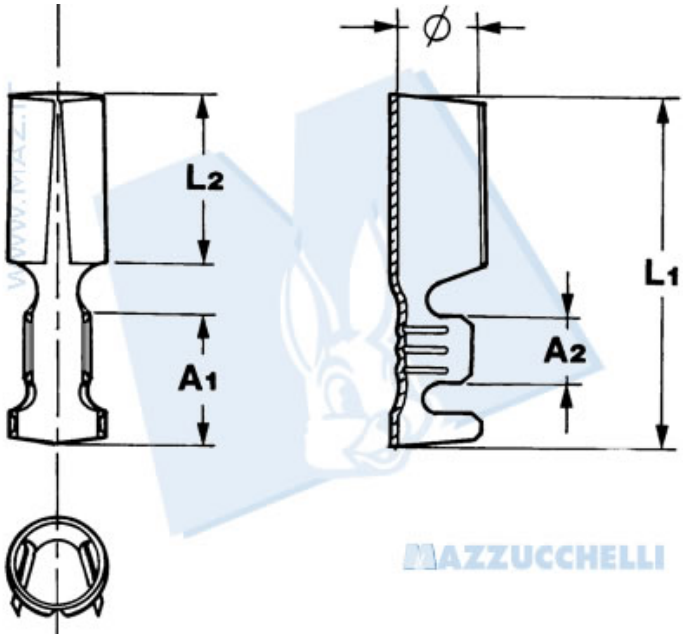

Codice Nr.	Sezione cavo	Ã¸ Isolante	Spessore materiale	A1	A2	Ã¸	L1	L2
10793	1 Ã· 2.5	2.5 Ã· 4	0.40	8	4	3.67	20.5	10.2
10630	1 Ã· 2.5	2.5 Ã· 4	0.40	8	4	3.85	21	10.2
10137	1 Ã· 2.5	2.5 Ã· 4	0.42	8	4	4.5	21	10

3DI3