settore elettrico > terminali per gruppi di distribuzione > terminali per cavi batteria

Terminali a occhiello per cavo batteria (-)

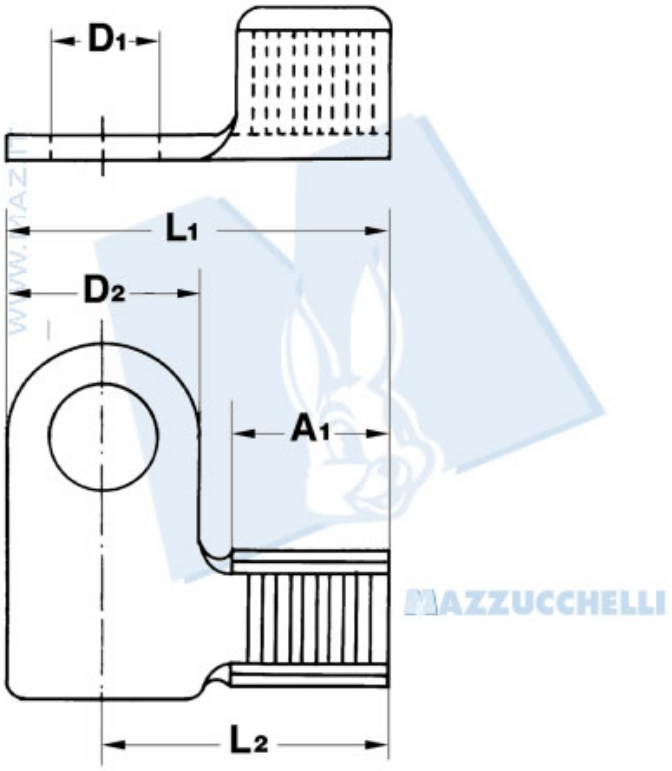

Codice Nr.	Sezione cavo	Spessore materiale	A1	D1	D2	L1	L2
5800	15	2	13	9	16	32	24

©Mazzucchelli Srl via Sansovino, 243/65/T - 10151 Torino - Italy - tel +39 011 4532064 - fax +39 011 4540930 - www.maz.it - info@maz.it - Web application by BielleWeb - http://www.bielle.it

settore elettrico > terminali per gruppi di distribuzione > terminali per cavi batteria

Terminali a occhiello per cavo batteria (-)

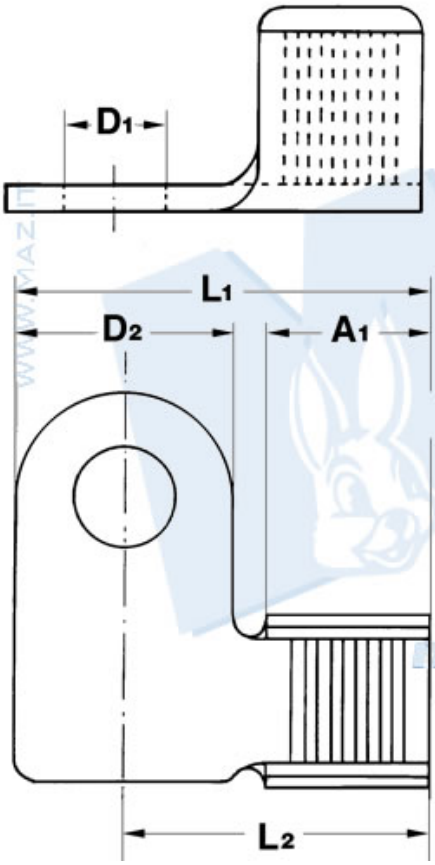

Codice Nr.	Sezione cavo	Spessore materiale	A1	D1	D2	L1	L2
5801	30	2.3	14.5	9	19	36.5	27

©Mazzucchelli Srl via Sansovino, 243/65/T - 10151 Torino - Italy - tel +39 011 4532064 - fax +39 011 4540930 - www.maz.it - info@maz.it - Web application by BielleWeb - http://www.bielle.it