settore elettrico > capicorda preisolati, puntalini e capicorda di potenza > capicorda potenza

Capicorda di potenza

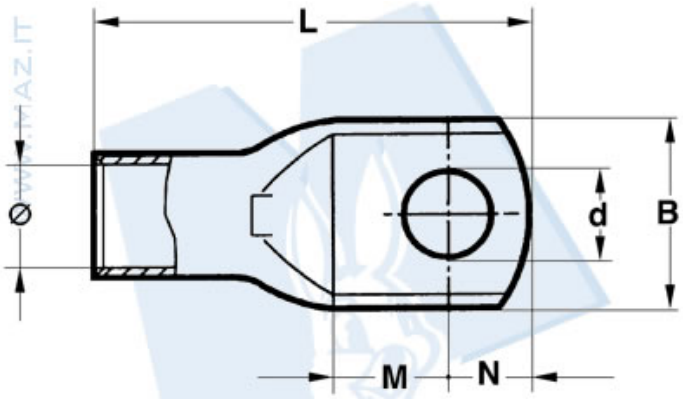

Codice Nr.	Sez. conduttore rigido	Sez. conduttore flessib.	Ã¸ Vite mm	Ã¸	B	M	N	L	d
A 03 - M 3	0.25 Ã· 1.5	0.25 Ã· 1.5	3	1.8	6.0	4.5	3.5	16.0	3.2
A 03 - M 3.5	0.25 Ã· 1.5	0.25 Ã· 1.5	3.5	1.8	6.5	4.5	3.5	16.0	3.7
A 03 - M 4	0.25 Ã· 1.5	0.25 Ã· 1.5	4	1.8	6.5	5.0	4.0	17.0	4.3
A 03 - M 5	0.25 Ã· 1.5	0.25 Ã· 1.5	5	1.8	7.5	5.5	4.5	18.0	5.3
A 03 - M 6	0.25 Ã· 1.5	0.25 Ã· 1.5	6	1.8	9.0	6.0	5.0	19.0	6.4
A 06 - M 3	1.5 Ã· 2.5	1.5 Ã· 2.5	3	2.4	6.0	4.5	3.5	17.0	3.2
A 06 - M 3.5	1.5 Ã· 2.5	1.5 Ã· 2.5	3.5	2.4	6.5	4.5	3.5	17.0	3.7
A 06 - M 4	1.5 Ã· 2.5	1.5 Ã· 2.5	4	2.4	7.5	5.0	4.0	18.0	4.3
A 06 - M 5	1.5 Ã· 2.5	1.5 Ã· 2.5	5	2.4	8.5	5.5	4.5	19.0	5.3
A 06 - M 6	1.5 Ã· 2.5	1.5 Ã· 2.5	6	2.4	9.0	6.0	5.0	20.0	6.4
A 06 - M 8	1.5 Ã· 2.5	1.5 Ã· 2.5	8	2.4	12.0	9.0	8.0	26.0	8.4
A 1 - M 3	4 Ã· 6	4 Ã· 6	3	3.6	7.5	4.5	3.5	20.5	3.2
A 1 - M 3.5	4 Ã· 6	4 Ã· 6	3.5	3.6	7.5	4.5	3.5	20.5	3.7
A 1 - M 4	4 Ã· 6	4 Ã· 6	4	3.6	8.0	5.0	4.0	21.5	4.3
A 1 - M 5	4 Ã· 6	4 Ã· 6	5	3.6	9.0	6.5	6.0	25.0	5.3
A 1 - M 6	4 Ã· 6	4 Ã· 6	6	3.6	11.0	7.0	6.0	25.5	6.4
A 1 - M 8	4 Ã· 6	4 Ã· 6	8	3.6	14.O	9.0	8.0	29.5	8.4
A 1 - M 10	4 Ã· 6	4 Ã· 6	10	3.6	16.0	11.0	10.0	34.0	10.5
A 2 - M 4	10	10	4	4.6	10.0	5.0	4.0	22.5	4.3
A 2 - M 5	10	10	5	4.6	10.0	6.5	6.0	26.0	5.3
A 2 - M 6	10	10	6	4.6	11.0	7.0	6.0	26.5	6.4
A 2 - M 8	10	10	8	4.6	15.0	9.0	8.0	30.5	8.4
A 2 - M 10	10	10	10	4.6	18.0	11.0	10.0	34.5	10.5
A 2 - M 12	10	10	12	4.6	19.0	14.0	12.0	39.5	13.2

Per sezioni superiori a quanto in tabella contattare il nostro ufficio commerciale

1DI6

settore elettrico > capicorda preisolati, puntalini e capicorda di potenza > capicorda potenza

Capicorda di potenza

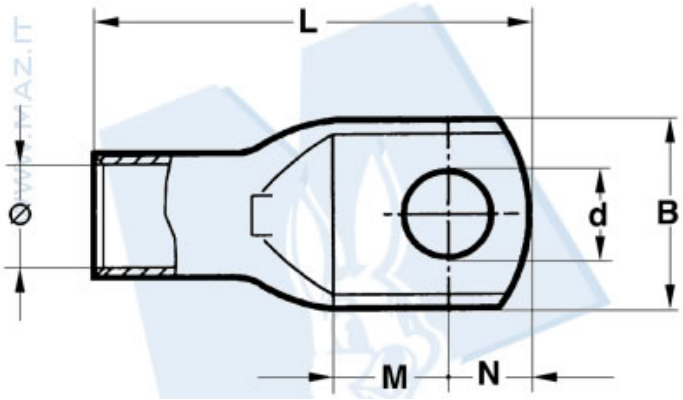

Codice Nr.	Sez. conduttore rigido	Sez. conduttore flessib.	Ã¸ Vite mm	Ã¸	B	M	N	L	d
A 3 - M 4	16	16	4	5.8	11.5	5.0	4.0	25.5	4.3
A 3 - M 5	16	16	5	5.8	11.5	6.5	6.0	29.0	5.3
A 3 - M 6	16	16	6	5.8	11.5	7.0	6.0	29.5	6.4
A 3 - M 8	16	16	8	5.8	15.0	9.0	8.0	33.5	8.4
A 3 - M 10	16	16	10	5.8	18.0	11.0	10.0	37.5	10.5
A 3 - M 12	16	16	12	5.8	20.0	14.0	12.0	42.5	13.2
A 5 - M 4	25	25	4	7.0	14.0	5.0	4.0	28.0	4.3
A 5 - M 5	25	25	5	7.0	14.0	6.5	6.0	31.5	5.3
A 5 - M 6	25	25	6	7.0	14.0	7.0	6.0	32.0	6.4
A 5 - M 8	25	25	8	7.0	15.0	9.0	8.0	36.0	8.4
A 5 - M 10	25	25	10	7.0	18.0	11.0	10.0	40.0	10.5
A 5 - M 12	25	25	12	7.0	21.0	14.0	12.0	45.0	13.2
A 7 - M 5	35	25 - 35	5	8.9	17.0	6.5	6.0	34.0	5.3
A 7 - M 6	35	25 - 35	6	8.9	17.0	7.0	6.0	34.5	6.4
A 7 - M 8	35	25 - 35	8	8.9	17.0	9.0	8.0	38.5	8.4
A 7 - M 10	35	25 - 35	10	8.9	19.0	11.0	10.0	42.5	10.5
A 7 - M 12	35	25 - 35	12	8.9	21.0	14.0	12.0	47.5	13.2
A 10 - M 6	50	35 - 50	6	10.0	19.0	8.0	7.0	40.5	6.4
A 10 - M 8	50	35 - 50	8	10.0	19.0	9.0	8.0	42.5	8.4
A 10 - M 10	50	35 - 50	10	10.0	20.0	11.0	10.0	46.5	10.5
A 10 - M 12	50	35 - 50	12	10.0	21.0	14.0	12.0	51.5	13.2
A 10 - M 14	50	35 - 50	14	10.0	25.0	16.0	14.0	55.5	15.0
A 10 - M 16	50	35 - 50	16	10.0	26.0	18.0	16.0	59.5	17.0
A 14 - M 6	70	50 - 70	6	11.3	21.0	8.0	7.0	44.0	6.4
A 14 - M 8	70	50 - 70	8	11.3	21.0	9.0	8.0	46.0	8.4
A 14 - M 10	70	50 - 70	10	11.3	21.0	11.0	10.0	50.0	10.5
A 14 - M 12	70	50 - 70	12	11.3	22.0	14.0	12.0	55.0	13.2
A 14 - M 14	70	50 - 70	14	11.3	25.0	16.0	14.0	59.0	15.0
A 14 - M 16	70	50 - 70	16	11.3	26.0	18.0	16.0	63.0	17.0

Per sezioni superiori a quanto in tabella contattare il nostro ufficio commerciale

©Mazzucchelli Srl via Sansovino, 243/65/T - 10151 Torino - Italy - tel +39 011 4532064 - fax +39 011 4540930 - www.maz.it - info@maz.it - Web application by BielleWeb - http://www.bielle.it

settore elettrico > capicorda preisolati, puntalini e capicorda di potenza > capicorda potenza

Capicorda di potenza

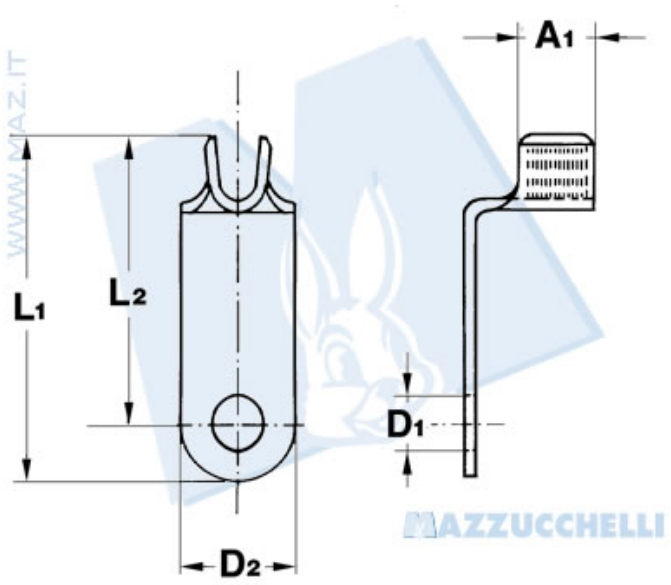

Codice Nr.	Sezione cavo	Spessore materiale	A1	D1	D2	L1	L2
5802	15	1.9	13	9	19	48.9	39.4

3DI6

settore elettrico > capicorda preisolati, puntalini e capicorda di potenza > capicorda potenza

Capicorda di potenza

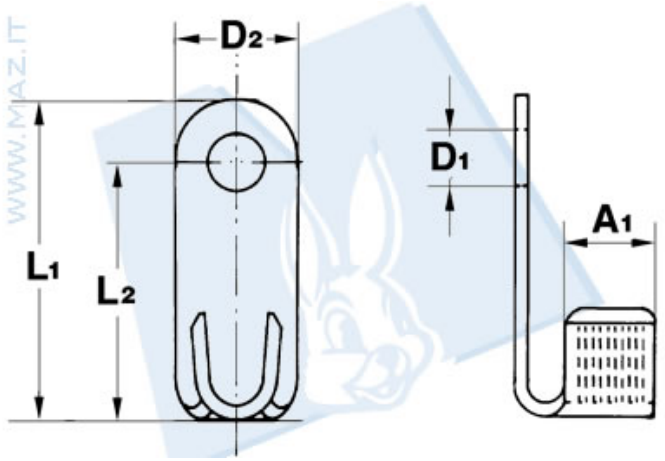

Codice Nr.	Sezione cavo	Spessore materiale	A1	D1	D2	L1	L2
5803	30	2.3	14.5	9	20	52	42

4DI6

settore elettrico > capicorda preisolati, puntalini e capicorda di potenza > capicorda potenza

Capicorda di potenza

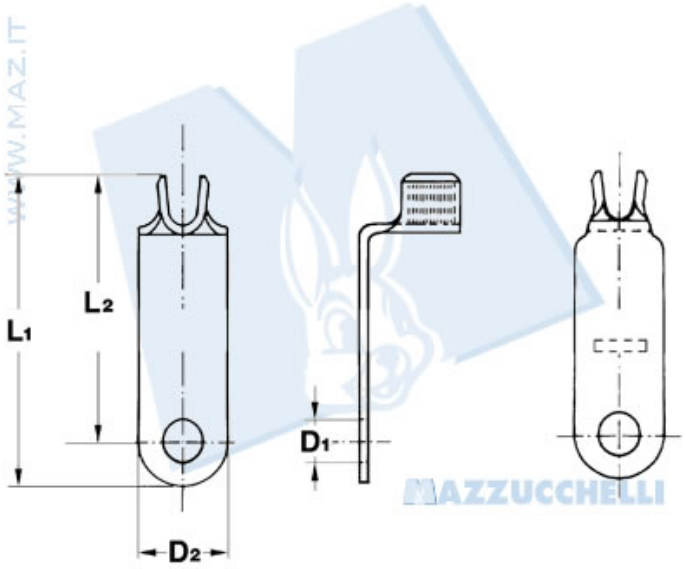

Codice Nr.	Sezione cavo	Spessore materiale	A1	D1	D2	L1	L2
5809	15mmq.	1.9	13	9	19	66.9	57.4

5DI6

settore elettrico > capicorda preisolati, puntalini e capicorda di potenza > capicorda potenza

Capicorda di potenza

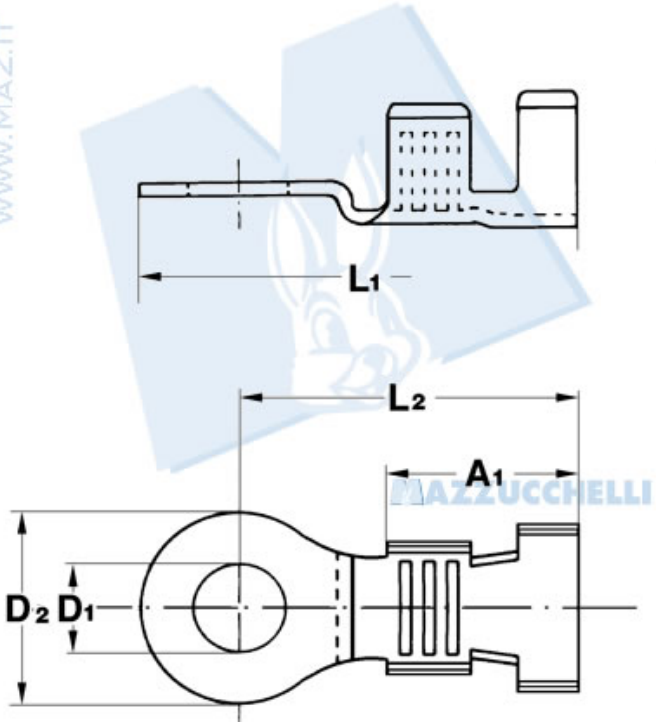

Codice Nr.	Sezione cavo	Spessore materiale	A1	D1	D2	L1	L2
5806	10mmq.	1.2	19	8.5	17	37.2	28.7

6DI6