minuteria per usi diversi > bottoni a pressione, bottoni e rivetti jeans > bottoni a pressione, bottoni e rivetti jeans

Bottoni a pressione serie CC

Testa

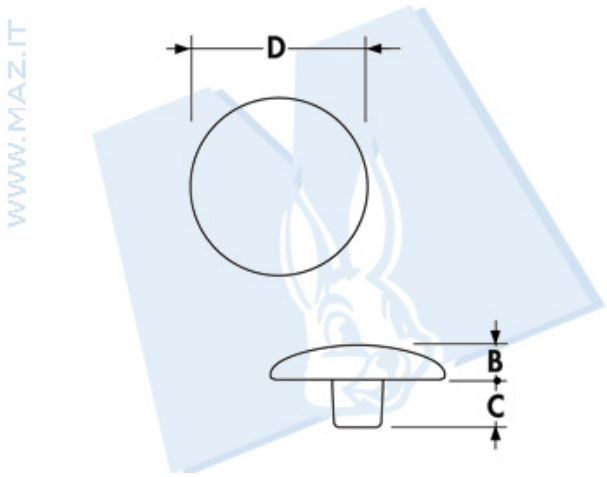

Denominazione (Ã¸)	D	B	C
12	12	2.4	2.7
12 Â½	12	2.4	3.7
12 Â¾	12	2.4	4.7
14	14	2.5	2.8
14 Â½	14	2.5	3.8
14 Â¾	14	2.5	4.8
15	15	2.7	2.8
15 Â½	15	2.7	3.8
15 Â¾	15	2.7	4.8
17	17	2.6	3
17 Â½	17	2.6	4
17 Â¾	17	2.6	5
20	20	2.8	3.7

A richiesta teste personalizzate

©Mazzucchelli Srl via Sansovino, 243/65/T - 10151 Torino - Italy - tel +39 011 4532064 - fax +39 011 4540930 - www.maz.it - info@maz.it - Web application by BielleWeb - http://www.bielle.it

minuteria per usi diversi > bottoni a pressione, bottoni e rivetti jeans > bottoni a pressione, bottoni e rivetti jeans

Bottoni a pressione serie CC

Femmina (molla)

WWW.MAZ.IT

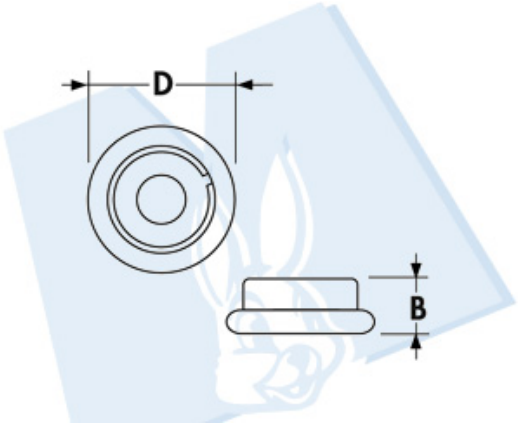

Denomination (Ã¸)	D	B	C
- - -	14.3	4.4	- - -

A richiesta teste personalizzate

2DI4

minuteria per usi diversi > bottoni a pressione, bottoni e rivetti jeans > bottoni a pressione, bottoni e rivetti jeans

Bottoni a pressione serie CC

Maschio

WWW.MAZ.IT

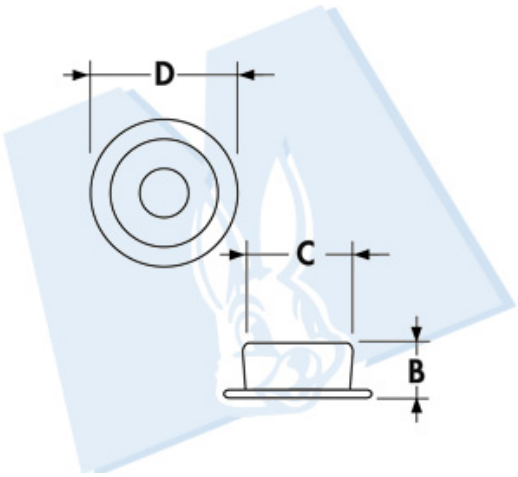

Denominazione (Ã¸)	D	B	C
- - -	13.8	4.4	10.2

A richiesta teste personalizzate

3DI4

minuteria per usi diversi > bottoni a pressione, bottoni e rivetti jeans > bottoni a pressione, bottoni e rivetti jeans

Bottoni a pressione serie CC

Olgo

WWW.MAZ.IT

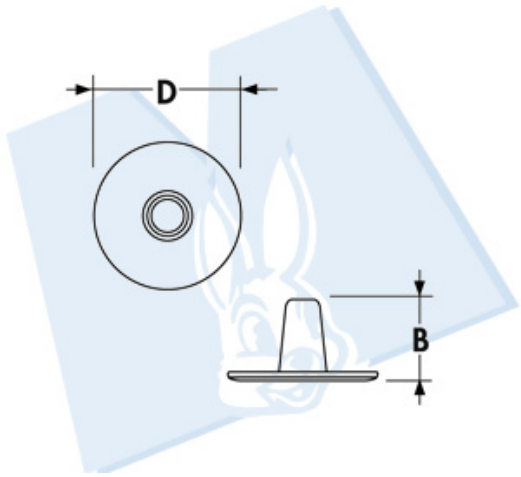

Denominazione (Ã¸)	D	B	C
NORMALE / NORMAL	14.2	7.2	- - -
1/2	14.2	9.5	- - -
3/4	14.2	11	- - -

A richiesta teste personalizzate

4DI4