minuteria per usi diversi > bottoni a pressione, bottoni e rivetti jeans > bottoni a pressione, bottoni e rivetti jeans

Bottoni a pressione serie FF9 PIASTRINA

Testa

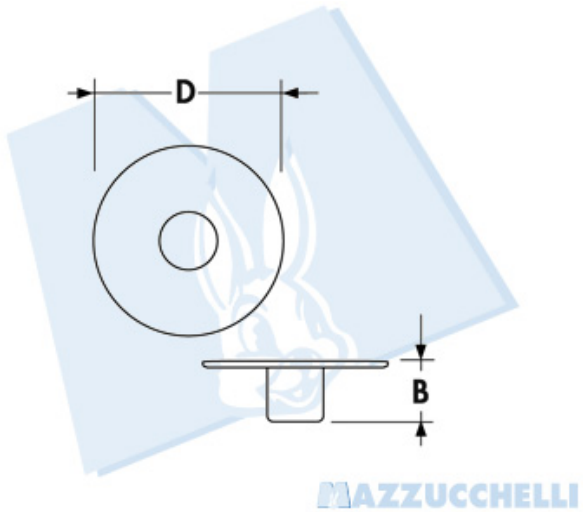

Denominazione (Ã¸)	D	B	C
Cb 11	9.3	3.5	- - -

1DI4

minuteria per usi diversi > bottoni a pressione, bottoni e rivetti jeans > bottoni a pressione, bottoni e rivetti jeans

Bottoni a pressione serie FF9 PIASTRINA

Femmina (molla)

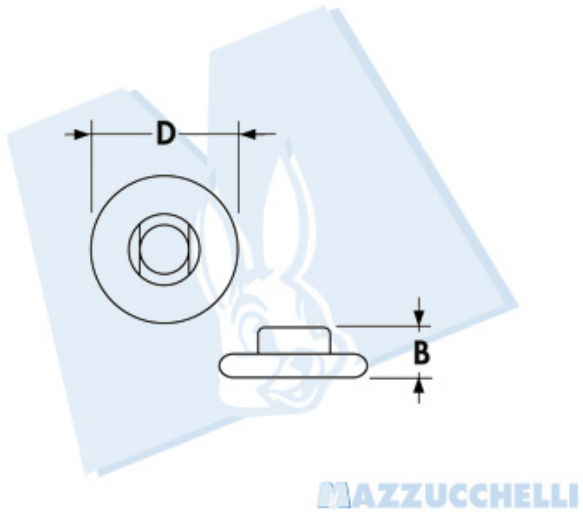

Denominazione (Ã¸)	D	B	C
- - -	9.3	3.3	- - -

©Mazzucchelli Srl via Sansovino, 243/65/T - 10151 Torino - Italy - tel +39 011 4532064 - fax +39 011 4540930 - www.maz.it - info@maz.it - Web application by BielleWeb - http://www.bielle.it

minuteria per usi diversi > bottoni a pressione, bottoni e rivetti jeans > bottoni a pressione, bottoni e rivetti jeans

Bottoni a pressione serie FF9 PIASTRINA

Maschio

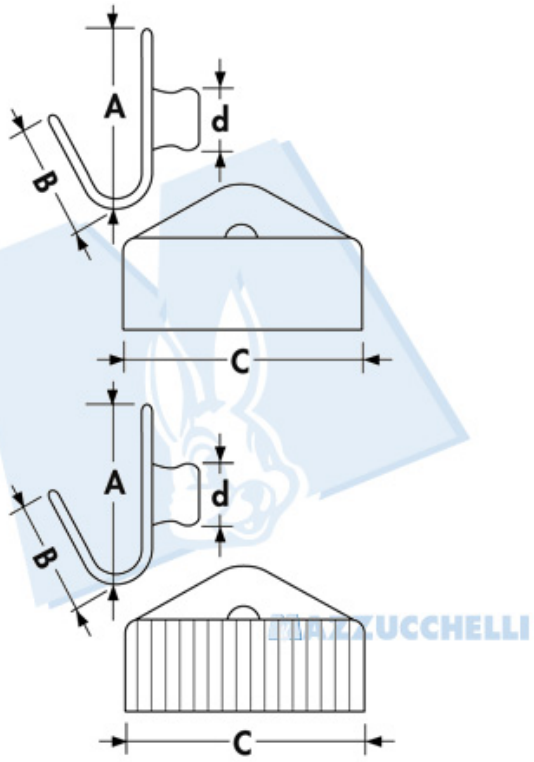

WWW.MAZ.IT
MAZZUCCHELLI

Denominazione (Ã¸)	A	B	C	d
- - -	10.5	7	- - -	3.3
Liscio / Smooth surface	- - -	- - -	20	- - -
Rigato / Ruled surface	- - -	- - -	20	- - -

3DI4

minuteria per usi diversi > bottoni a pressione, bottoni e rivetti jeans > bottoni a pressione, bottoni e rivetti jeans

Bottoni a pressione serie FF9 PIASTRINA

Maschio dentato

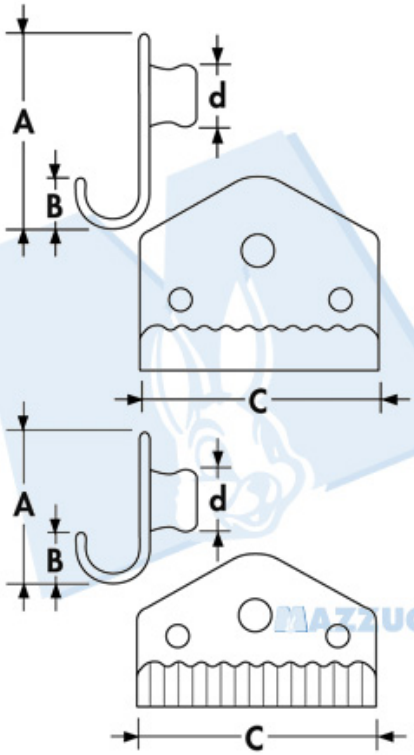

WWW.MAZ.IT
MAZZUCCHELLI

Denominazione (Ã¸)	A	B	C	d
- - -	11.9	2.5	- - -	3.3
Liscio / Smooth surface	- - -	- - -	20	- - -
Rigato / Ruled surface	- - -	- - -	20	- - -

4DI4