minuteria per usi diversi > bottoni a pressione, bottoni e rivetti jeans > bottoni a pressione, bottoni e rivetti jeans

Bottoni a pressione serie FF12

Testa

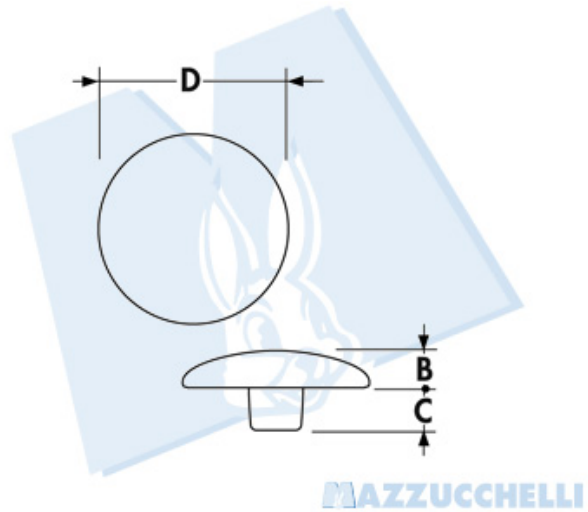

Deniminazione (Ã¸)	D	B	C
12	12	2.4	2.4
12 Â½	12	2.4	3.4
14	14	2.5	2.5
14 Â½	14	2.5	3.5
15	15	2.7	2.3
15 Â½	15	2.7	3.3
17	17	2.6	2.6
17 Â½	17	2.6	3.6

A richiesta teste personalizzate

©Mazzucchelli Srl via Sansovino, 243/65/T - 10151 Torino - Italy - tel +39 011 4532064 - fax +39 011 4540930 - www.maz.it - info@maz.it - Web application by BielleWeb - http://www.bielle.it

minuteria per usi diversi > bottoni a pressione, bottoni e rivetti jeans > bottoni a pressione, bottoni e rivetti jeans

Bottoni a pressione serie FF12

Testa

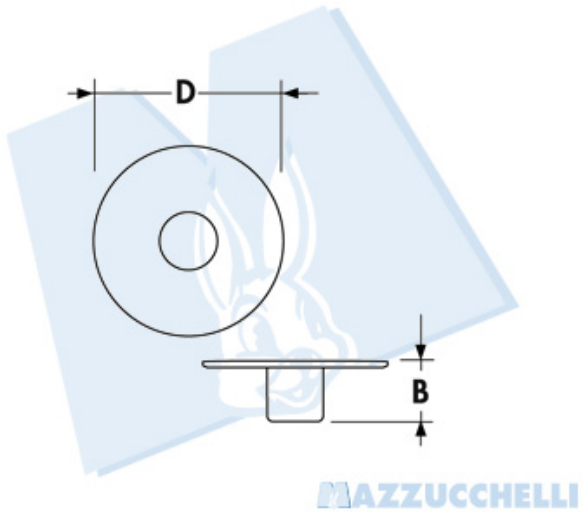

Denominazione (Ã¸)	D	B	C
Cb 12	10.8	4	- - -

A richiesta teste personalizzate

2DI6

minuteria per usi diversi > bottoni a pressione, bottoni e rivetti jeans > bottoni a pressione, bottoni e rivetti jeans

Bottoni a pressione serie FF12

Femmina (molla)

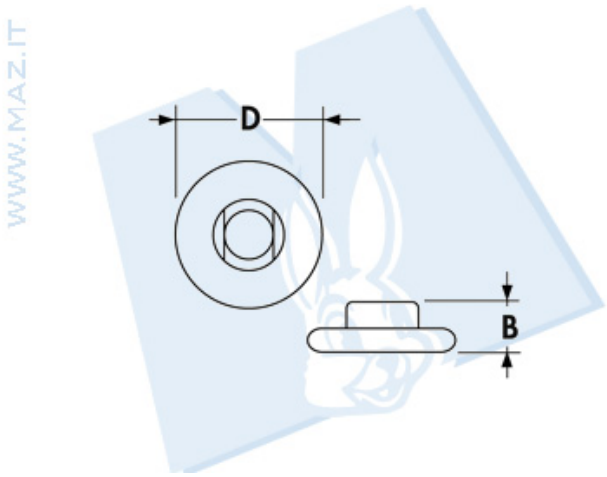

Denominazione (Ã¸)	D	B	C
- - -	12.5	4.2	- - -

A richiesta teste personalizzate

3DI6

minuteria per usi diversi > bottoni a pressione, bottoni e rivetti jeans > bottoni a pressione, bottoni e rivetti jeans

Bottoni a pressione serie FF12

Maschio

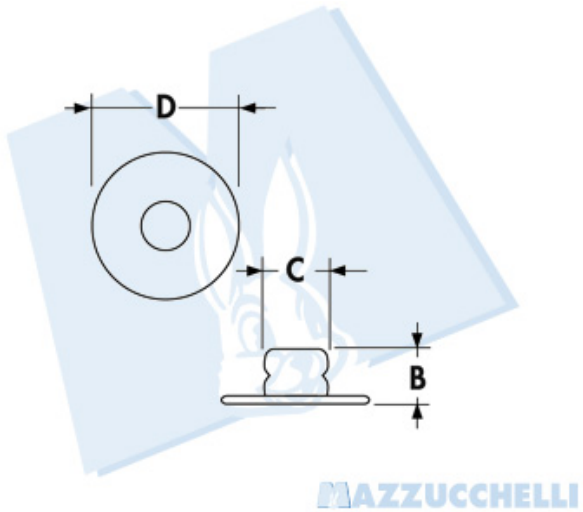

Demininazione (Ã¸)	D	B	C
- - -	12.5	3.2	4.6

A richiesta teste personalizzate

4DI6

minuteria per usi diversi > bottoni a pressione, bottoni e rivetti jeans > bottoni a pressione, bottoni e rivetti jeans

Bottoni a pressione serie FF12

Olgo

WWW.MAZ.IT

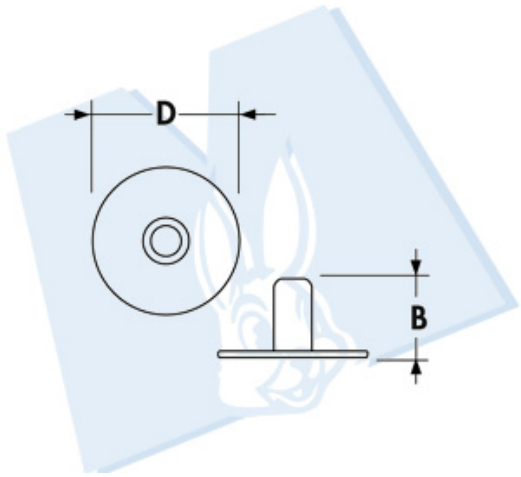

Denominazione (Ã¸)	D	B	C
Normale / Normal	12.5	7	- - -
1/2	12.5	8	- - -
3/4	12.5	10.3	- - -

A richiesta teste personalizzate

5DI6

minuteria per usi diversi > bottoni a pressione, bottoni e rivetti jeans > bottoni a pressione, bottoni e rivetti jeans

Bottoni a pressione serie FF12

Olgo T.D.

WWW.MAZ.IT

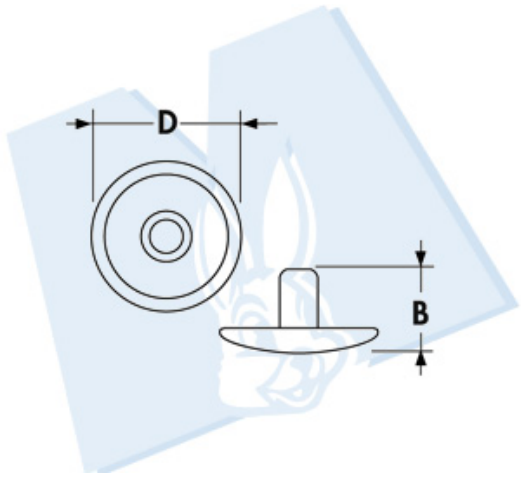

Denominazione (Ã¸)	D	B	C
T.D.	14	- - -	5.5

A richiesta teste personalizzate

6DI6