minuteria per usi diversi > bottoni a pressione, bottoni e rivetti jeans > bottoni a pressione, bottoni e rivetti jeans

Bottoni a pressione serie FF16 (MITO 2)

Testa

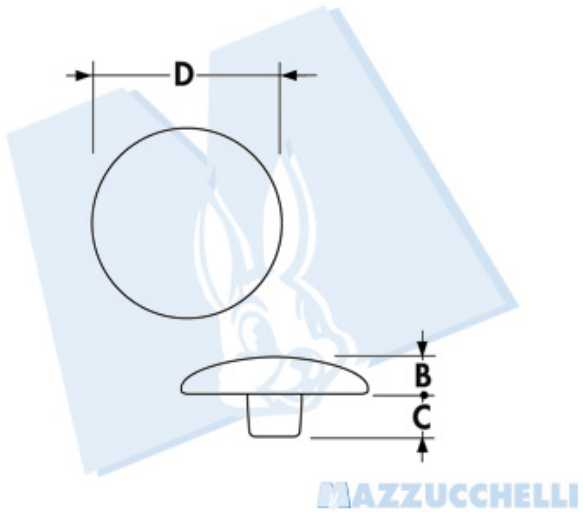

Denominatione (Ã¸)	D	B	C
15	15	2.7	2
15 Â½	15	2.7	3.3
17	17	2.6	1.8
17 Â½	17	2.6	3.6

©Mazzucchelli Srl via Sansovino, 243/65/T - 10151 Torino - Italy - tel +39 011 4532064 - fax +39 011 4540930 - www.maz.it - info@maz.it - Web application by BielleWeb - http://www.bielle.it

minuteria per usi diversi > bottoni a pressione, bottoni e rivetti jeans > bottoni a pressione, bottoni e rivetti jeans

Bottoni a pressione serie FF16 (MITO 2)

Femmina (molla)

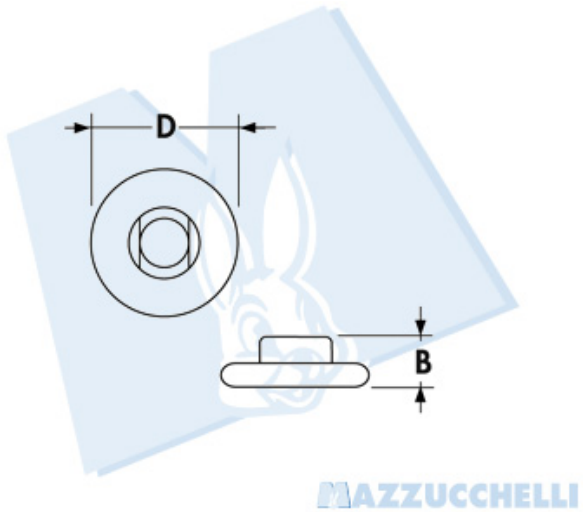

Denominazione (Ã¸)	D	B	C
- - -	16	4.8	- - -

2DI4

minuteria per usi diversi > bottoni a pressione, bottoni e rivetti jeans > bottoni a pressione, bottoni e rivetti jeans

Bottoni a pressione serie FF16 (MITO 2)

Maschio

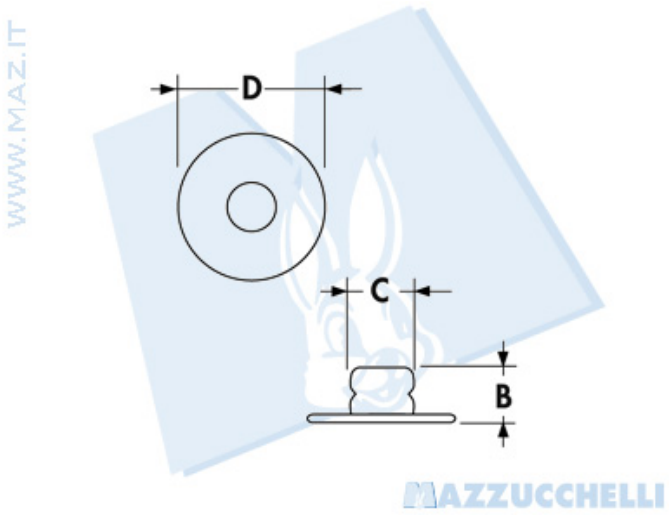

Denominazione (Ã¸)	D	B	C
- - -	12.5	4.3	5.5

3DI4

minuteria per usi diversi > bottoni a pressione, bottoni e rivetti jeans > bottoni a pressione, bottoni e rivetti jeans

Bottoni a pressione serie FF16 (MITO 2)

Olgo

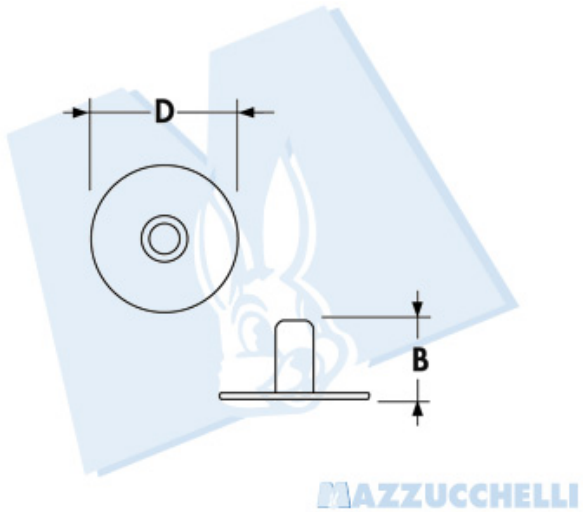

Denominazione (Ã¸)	D	B	C
- - -	15	8	- - -

4DI4