minuteria per usi diversi > bottoni a pressione, bottoni e rivetti jeans > bottoni a pressione, bottoni e rivetti jeans

Bottoni a pressione serie SPRING 9

Testa

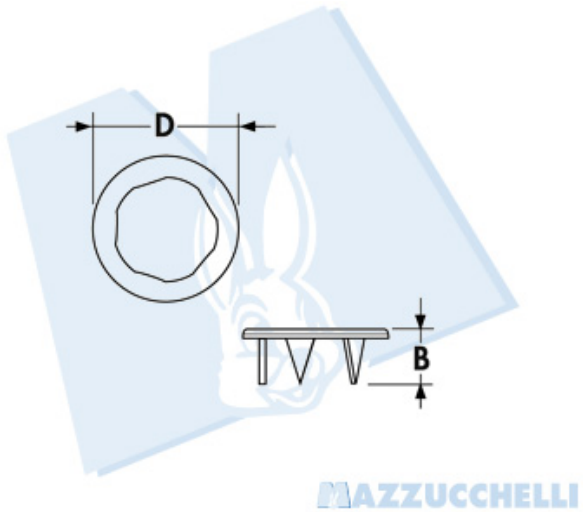

Denominazione (Ã¸)	D	B	C
9	9.6	3.5	- - -

1DI6

minuteria per usi diversi > bottoni a pressione, bottoni e rivetti jeans > bottoni a pressione, bottoni e rivetti jeans

Bottoni a pressione serie SPRING 9

Testa T.D.

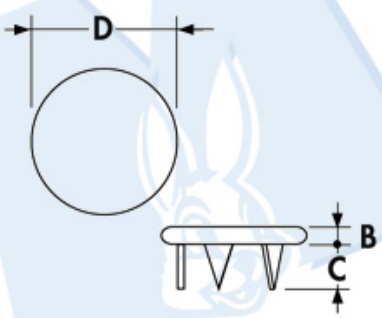

WWW.MAZ.IT
MAZZUCCHELLI

Denominazione (Ã¸)	D	B	C
9 T.D.	11	1.5	2.5

©Mazzucchelli Srl via Sansovino, 243/65/T - 10151 Torino - Italy - tel +39 011 4532064 - fax +39 011 4540930 - www.maz.it - info@maz.it - Web application by BielleWeb - http://www.bielle.it

minuteria per usi diversi > bottoni a pressione, bottoni e rivetti jeans > bottoni a pressione, bottoni e rivetti jeans

Bottoni a pressione serie SPRING 9

Femmina (molla)

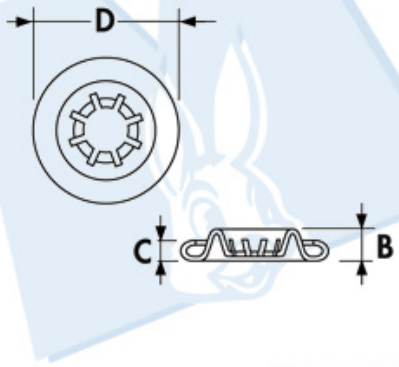

WWW.MAZ.IT
MAZZUCCHELLI

Denominazione (Ã¸)	D	B	C
- - -	9.8	2.1	1.5

3DI6

minuteria per usi diversi > bottoni a pressione, bottoni e rivetti jeans > bottoni a pressione, bottoni e rivetti jeans

Bottoni a pressione serie SPRING 9

Maschio

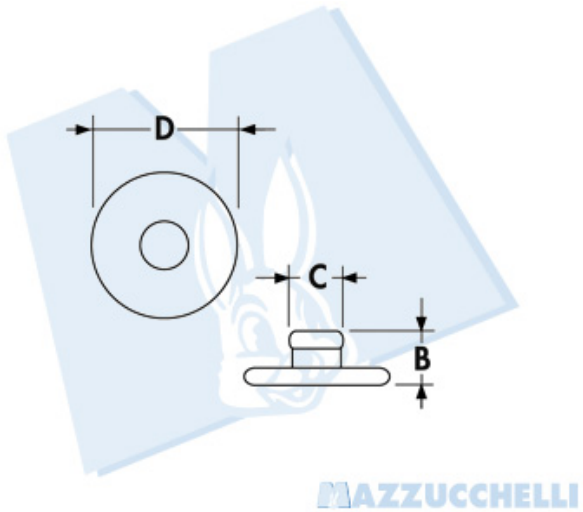

Denominazione (Ã¸)	D	B	C
- - -	9.6	3.9	3.1

4DI6

minuteria per usi diversi > bottoni a pressione, bottoni e rivetti jeans > bottoni a pressione, bottoni e rivetti jeans

Bottoni a pressione serie SPRING 9

Testa

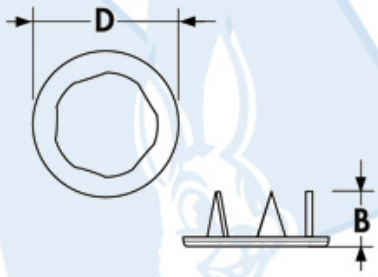

WWW.MAZ.IT
MAZZUCCHELLI

Denominazione (Ã¸)	D	B	C
9	9.6	3.5	- - -

5DI6

minuteria per usi diversi > bottoni a pressione, bottoni e rivetti jeans > bottoni a pressione, bottoni e rivetti jeans

Bottoni a pressione serie SPRING 9

Testa T.D.

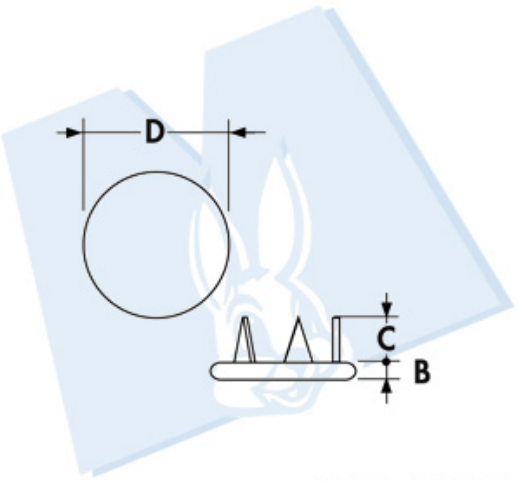

WWW.MAZ.IT
MAZZUCCHELLI

Denominazione (Ã¸)	D	B	C
9 T.D.	11	1.5	2.5

©Mazzucchelli Srl via Sansovino, 243/65/T - 10151 Torino - Italy - tel +39 011 4532064 - fax +39 011 4540930 - www.maz.it - info@maz.it - Web application by BielleWeb - http://www.bielle.it