minuteria per usi diversi > bottoni a pressione, bottoni e rivetti jeans > bottoni a pressione, bottoni e rivetti jeans

Bottoni per jeans serie BG/MB
Testa in ottone - gradinata in ottone

Testa

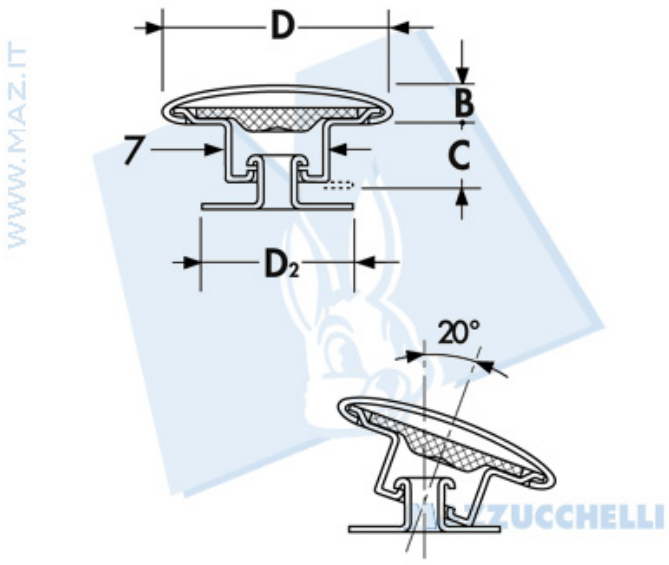

Denominazione (Ã¸)	D	D2	B	C
BG 14/MB	14	11	2.8	5.5
BG 17/MB	16.9	11	2.3	5.5

A richiesta teste personalizzate

1DI2

minuteria per usi diversi > bottoni a pressione, bottoni e rivetti jeans > bottoni a pressione, bottoni e rivetti jeans

Bottoni per jeans serie BG/MB
Testa in ottone - gradinata in ottone

Olgo

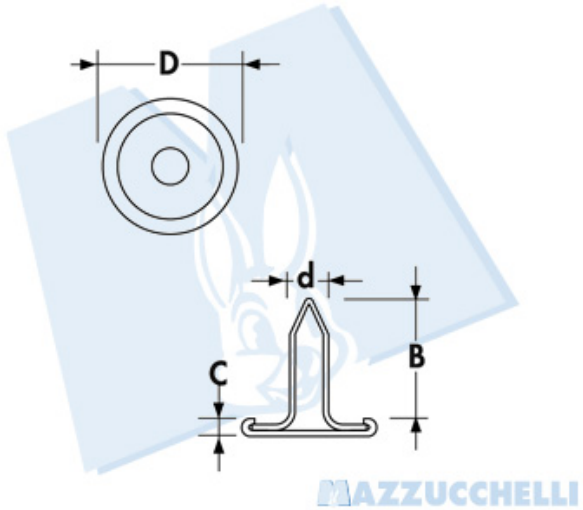

Denominazione (Ã¸)	D	d	B	C
- - -	9.2	2.2	9	1

A richiesta teste personalizzate

2DI2