minuteria per usi diversi > bottoni a pressione, bottoni e rivetti jeans > bottoni a pressione, bottoni e rivetti jeans

Rivetti per jeans serie B4 - F4

Testa

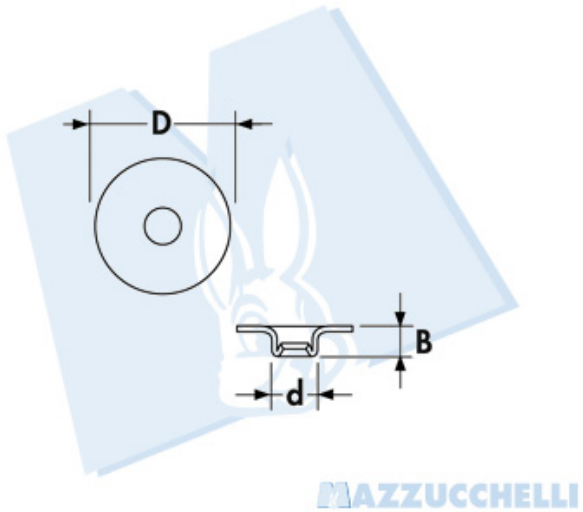

Denominazione (Ã¸)	D	d	B	C
BG 9.7 in ottone / brass	9.7	4	2.6	- - -

Finitura: lucida, ramata, nichelata

1DI4

minuteria per usi diversi > bottoni a pressione, bottoni e rivetti jeans > bottoni a pressione, bottoni e rivetti jeans

Rivetti per jeans serie B4 - F4

Chiodo

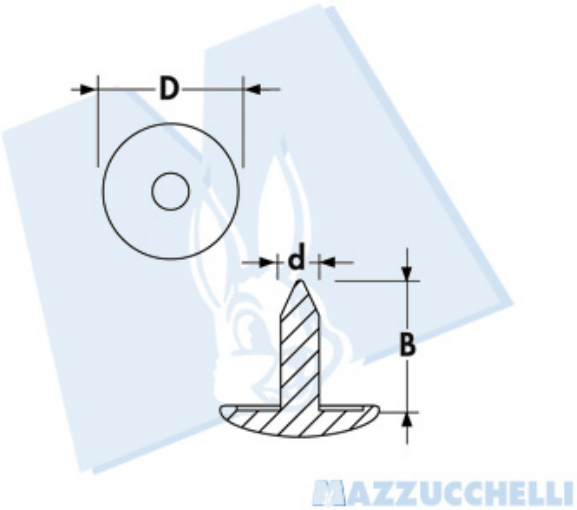

WWW.MAZ.IT
MAZZUCCHELLI

Denominazione (Ã¸)	D	d	B	C
BG 9.7 in rame / copper	8.5	2.4	6.1	- - -

©Mazzucchelli Srl via Sansovino, 243/65/T - 10151 Torino - Italy - tel +39 011 4532064 - fax +39 011 4540930 - www.maz.it - info@maz.it - Web application by BielleWeb - http://www.bielle.it

minuteria per usi diversi > bottoni a pressione, bottoni e rivetti jeans > bottoni a pressione, bottoni e rivetti jeans

Rivetti per jeans serie B4 - F4

Testa

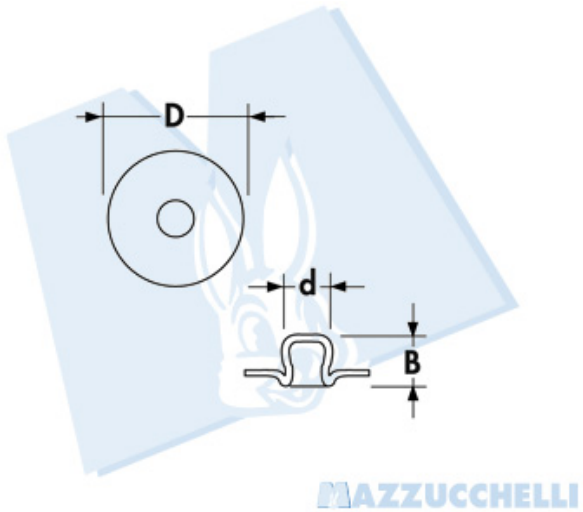

Denominazione (Ã¸)	D	d	B	C
FG in ottone / brass	9.5	3.4	3.3	- - -

Finitura: lucida, ramata, nichelata

3DI4

minuteria per usi diversi > bottoni a pressione, bottoni e rivetti jeans > bottoni a pressione, bottoni e rivetti jeans

Rivetti per jeans serie B4 - F4

Chiodo

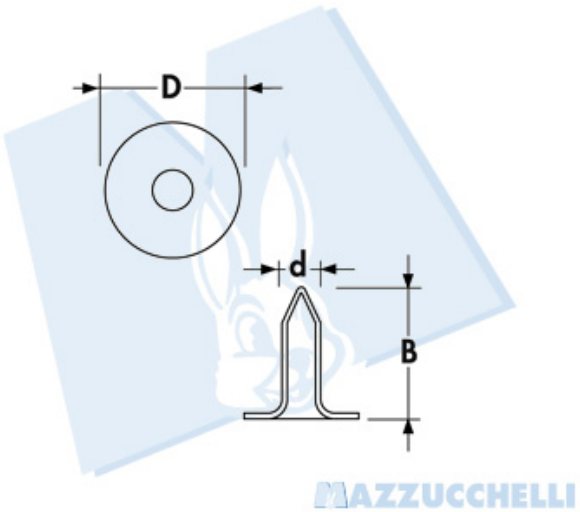

Denominazione (Ã¸)	D	d	B	C
FG in ottone / brass	9.5	2.15	8.5	- - -

4DI4