articoli di fissaggio > rivetti a strappo per applicazioni speciali > rivetti a strappo per applicazioni speciali

Rivetti multistadi in alluminio AlMg 2

A testa cilindrica

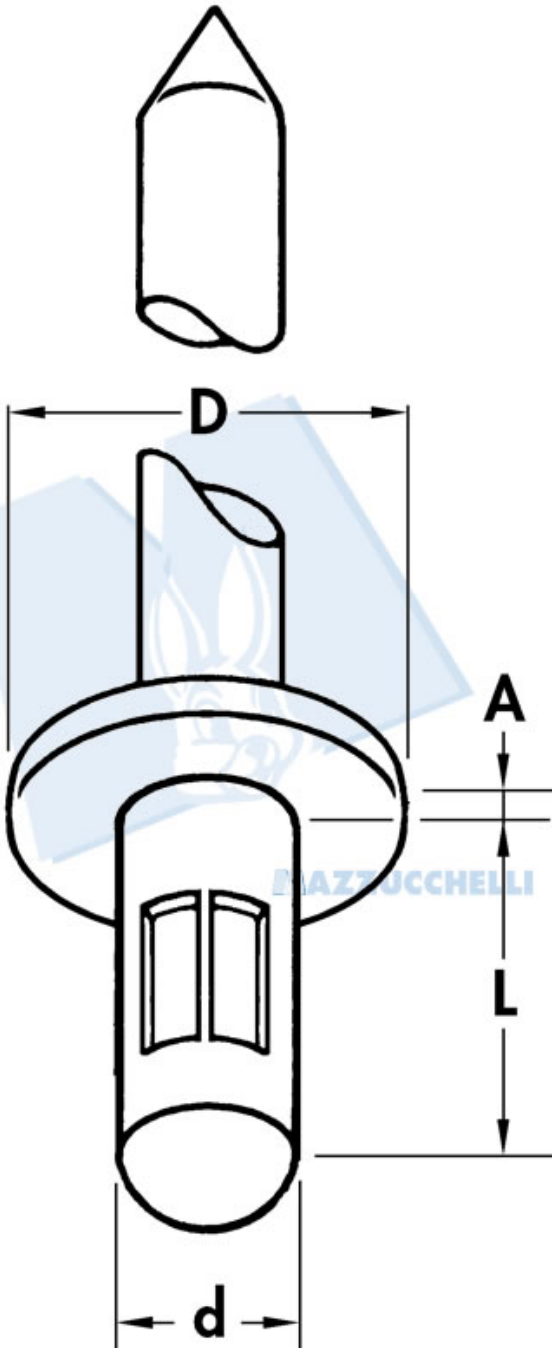

WWW.MAZ.IT
MAZZUCCHELLI

Kg	Kg	d	L	D	A	mm	mm min ÷ max
90 (882 N)	110 (1078 N)	3.2	8	6.5	1	3.4	0.8 Ã· 5
90 (882 N)	110 (1078 N)	3.2	9.5	6.5	1	3.4	2 Ã· 6.5

Kg	Kg	d	L	D	A	mm	mm min ÷ max
90 (882 N)	110 (1078 N)	3.2	11.5	6.5	1	3.4	4 Ã· 8
125 (1225 N)	170 (1666 N)	4	10	8	1.3	4.2	1.2 Ã· 6.5
125 (1225 N)	170 (1666 N)	4	13	8	1.3	4.2	4 Ã· 9.5
125 (1225 N)	170 (1666 N)	4	17	8	1.3	4.2	8 Ã· 13.5
165 (1617 N)	230 (2254 N)	4.8	11	10	1.5	5.1	1.3 Ã· 6.5
165 (1617 N)	230 (2254 N)	4.8	15	10	1.5	5.1	4.8 Ã· 11.1
165 (1617 N)	230 (2254 N)	4.8	17	10	1.5	5.1	5.5 Ã· 12
165 (1617 N)	230 (2254 N)	4.8	25	10	1.5	5.1	12.7 Ã· 21

©Mazzucchelli Srl via Sansovino, 243/65/T - 10151 Torino - Italy - tel +39 011 4532064 - fax +39 011 4540930 - www.maz.it - info@maz.it - Web application by BielleWeb - http://www.bielle.it

articoli di fissaggio > rivetti a strappo per applicazioni speciali > rivetti a strappo per applicazioni speciali

Rivetti multistadi in alluminio AlMg 2

A testa svasata

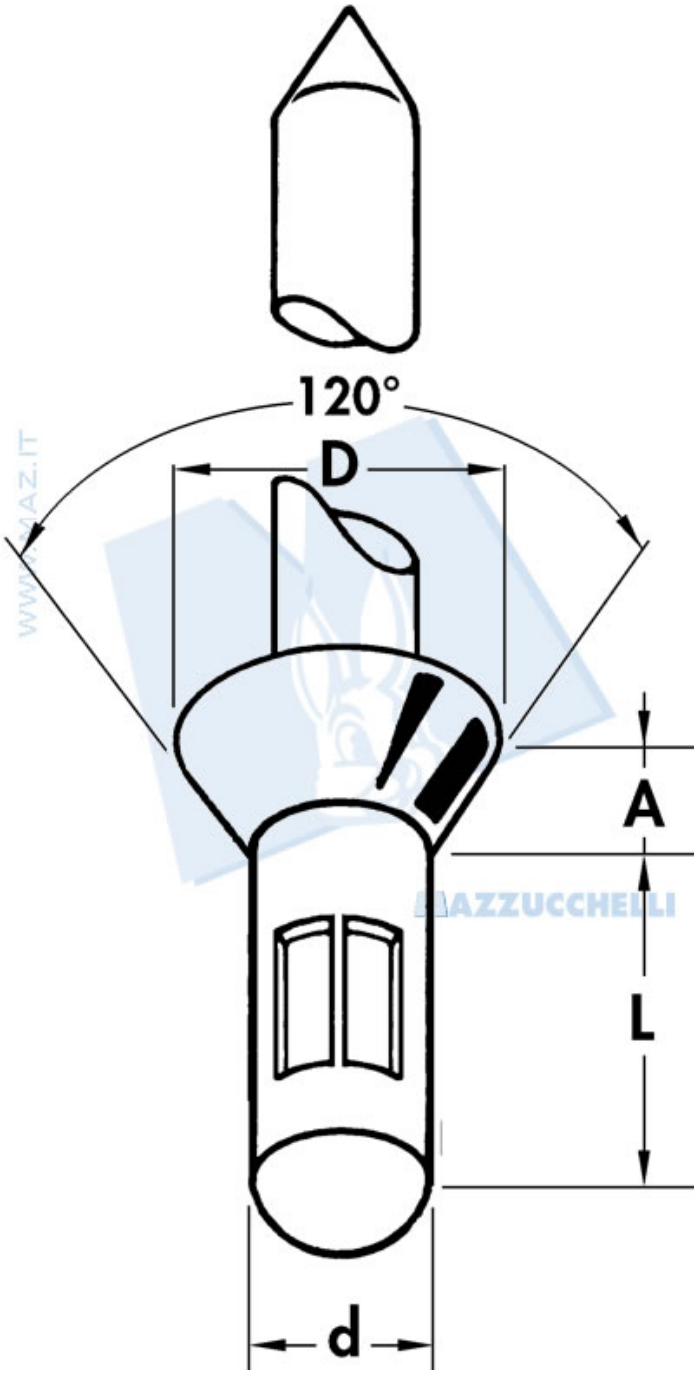

Kg	Kg	d	L	D	A	mm	mm min ÷ max
90 (882 N)	110 (1078 N)	3.2	10	6	1	3.4	2.4 Ã· 6.4

		d	L	D	A		
125 (1225 N)	170 (1666 N)	4	11	6.5	1.2	4.2	2.8 Ã· 7.9
165 (1617 N)	230 (2254 N)	4.8	11	8.5	1.5	5.1	3.2 Ã· 7.9
165 (1617 N)	230 (2254 N)	4.8	17	8.5	1.5	5.1	6.4 Ã· 12.7

©Mazzucchelli Srl via Sansovino, 243/65/T - 10151 Torino - Italy - tel +39 011 4532064 - fax +39 011 4540930 - www.maz.it - info@maz.it - Web application by BielleWeb - http://www.bielle.it

articoli di fissaggio > rivetti a strappo per applicazioni speciali > rivetti a strappo per applicazioni speciali

Rivetti multistadi in alluminio AlMg 2

A testa larga

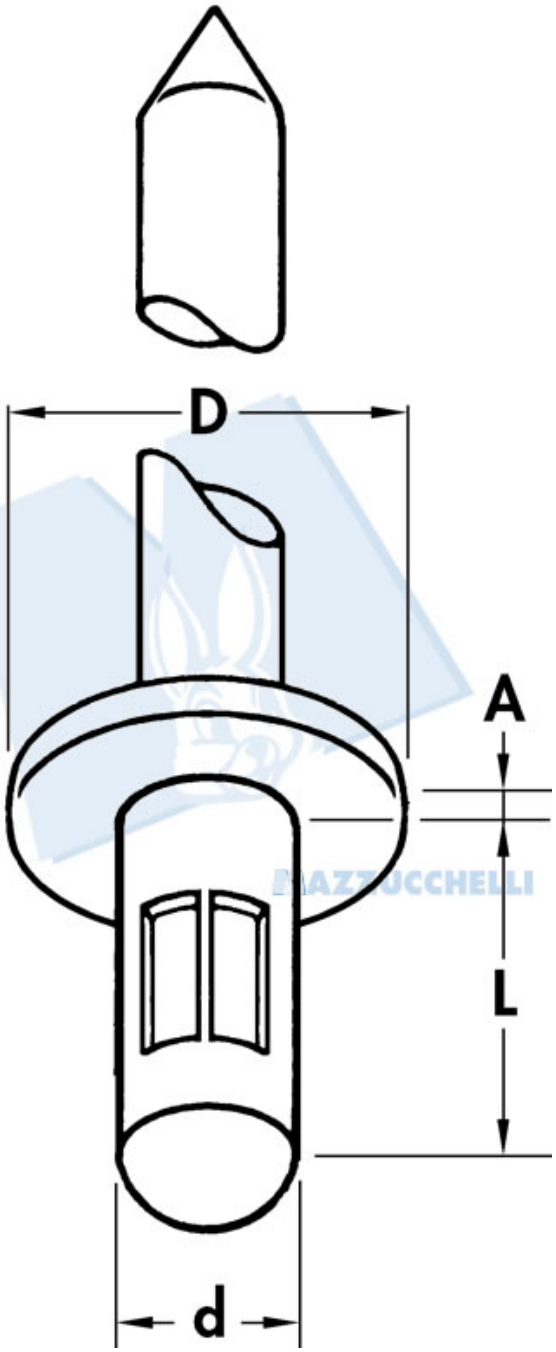

WWW.MAZ.IT
MAZZUCCHELLI

Kg	Kg	d	L	D	A	mm	mm min ÷ max
165 (1617 N)	230 (2254 N)	4.8	10	16	1.5	5.1	1.6 Ã· 6.4

 Kg	 Kg	d	L	D	A	 mm	 mm min ÷ max
165 (1617 N)	230 (2254 N)	4.8	16	16	1.5	5.1	6.4 Ã· 12.7
165 (1617 N)	230 82254 N)	4.8	25	16	1.5	5.1	12.7 Ã· 19.8

©Mazzucchelli Srl via Sansovino, 243/65/T - 10151 Torino - Italy - tel +39 011 4532064 - fax +39 011 4540930 - www.maz.it - info@maz.it - Web application by BielleWeb - http://www.bielle.it

articoli di fissaggio > rivetti a strappo per applicazioni speciali > rivetti a strappo per applicazioni speciali

Rivetti multistadi in alluminio AlMg 2

A testa con chiodo in acciaio inox

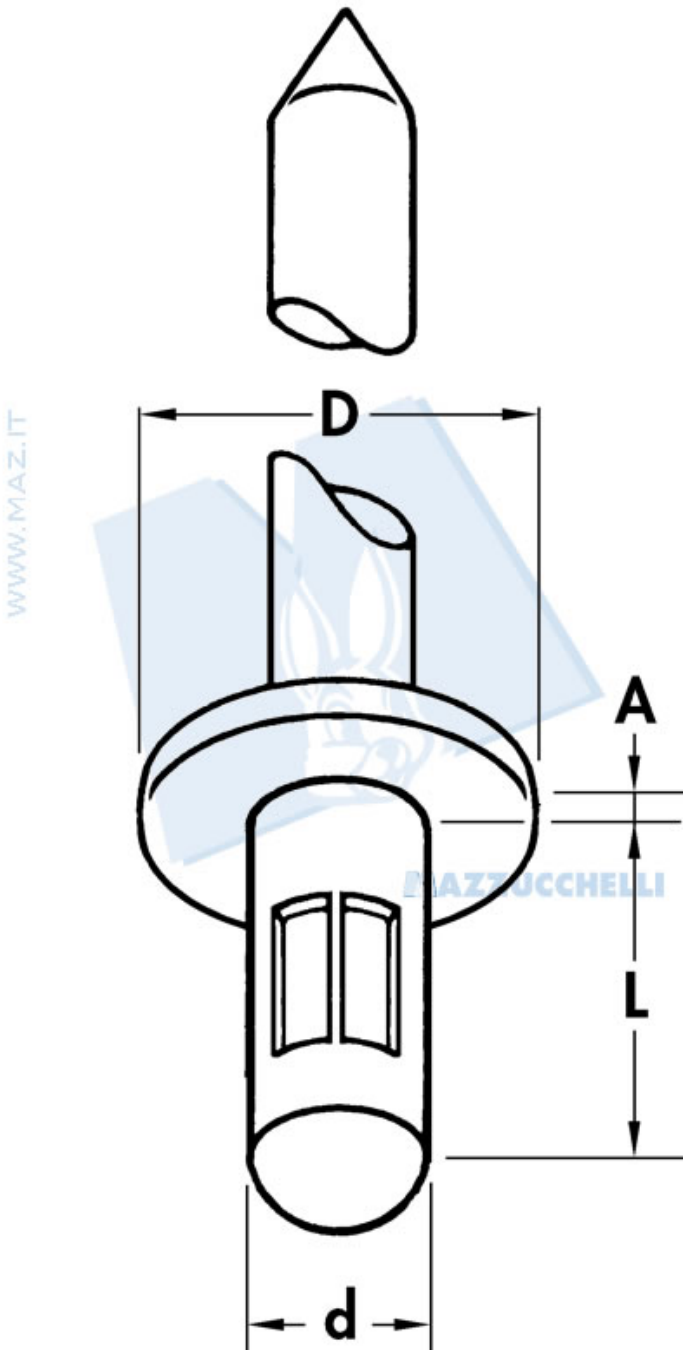

WWW.MAZ.IT
MAZZUCCHELLI

Kg	Kg	d	L	D	A	mm	mm min ÷ max
90 (882 N)	110 (1078 N)	3.2	8	6.5	1	3.4	0.8 Ã· 5
90 (882 N)	110 (1078 N)	3.2	9.5	6.5	1	3.4	2 Ã· 6.5

 Kg	 Kg	d	L	D	A	 mm	 mm min ÷ max
90 (882 N)	110 (1078 N)	3.2	11.5	6.5	1	3.4	4 Ã· 8
125 (1225 N)	170 (1666 N)	4	10	8	1,3	4.2	1.2 Ã· 6.5
125 (1225 N)	170 (1666 N)	4	13	8	1.3	4.2	4 Ã· 9.5
125 (1225 N)	170 (1666 N)	4	17	8	1.3	4.2	8 Ã· 13.5
165 (1617 N)	230 (2254 N)	4.8	11	10	1,5	5.1	1.3 Ã· 6.5
165 (1617 N)	230 (2254 N)	4.8	15	10	1.5	5.1	4.8 Ã· 11.1
165 (1617 N)	230 (2254 N)	4.8	17	10	1.5	5.1	5.5 Ã· 12
165 (1617 N)	230 (2254 N)	4.8	25	10	1.5	5.1	12.7 Ã· 21

©Mazzucchelli Srl via Sansovino, 243/65/T - 10151 Torino - Italy - tel +39 011 4532064 - fax +39 011 4540930 - www.maz.it - info@maz.it - Web application by BielleWeb - http://www.bielle.it